Montering för Connect

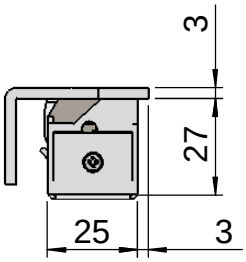

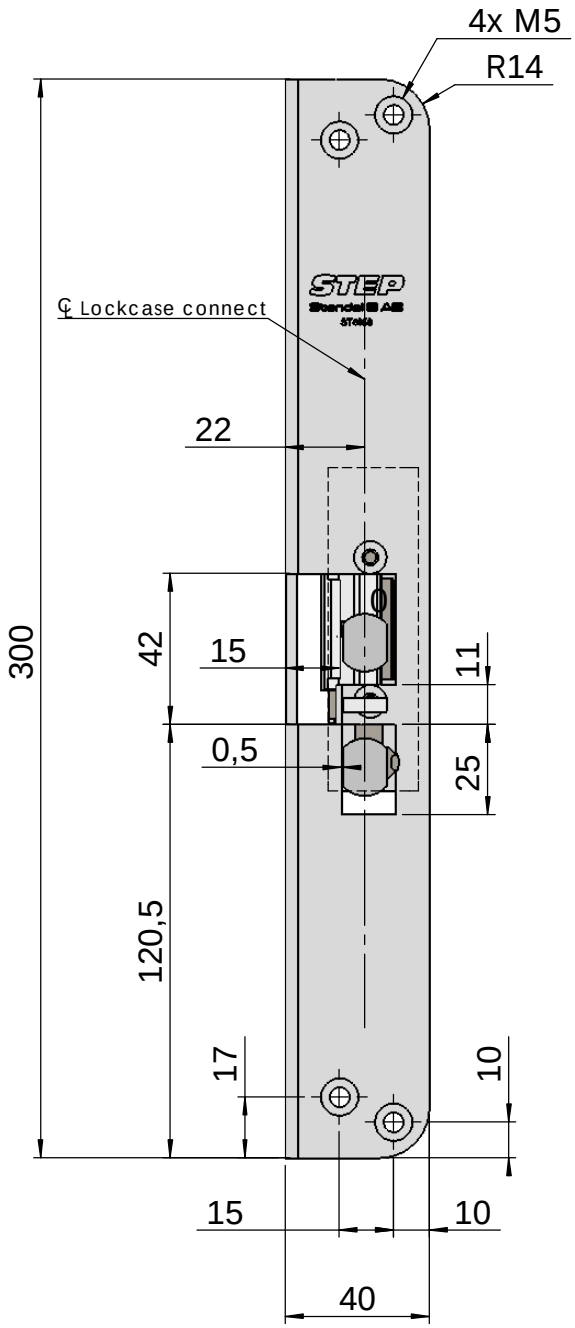

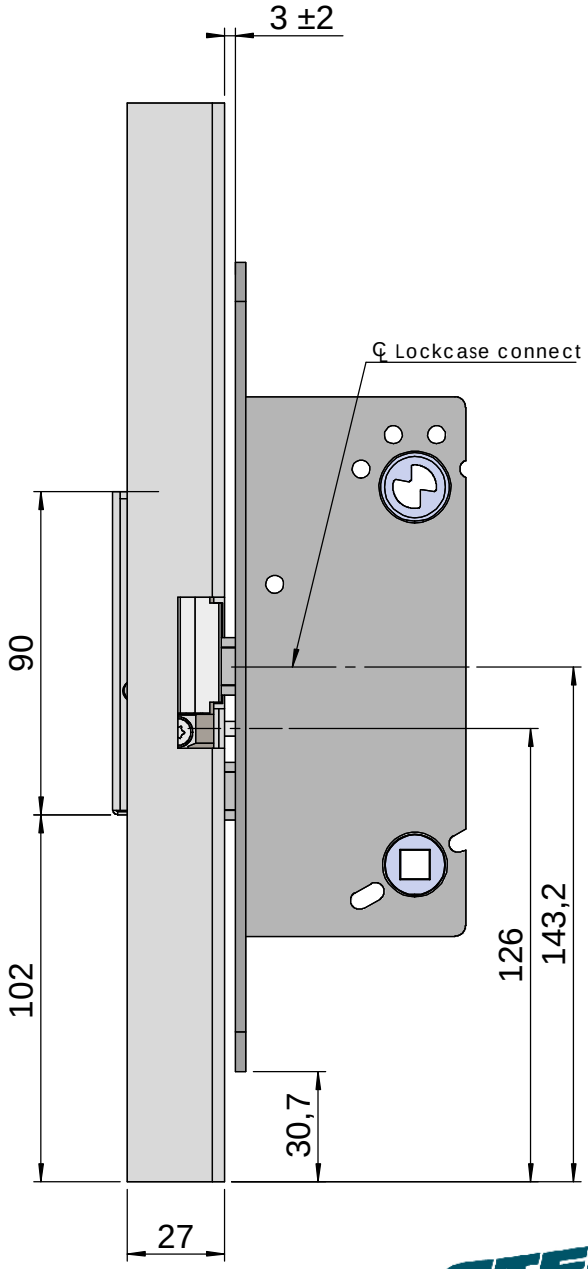

STEP 40 PRELOAD

Owner	Title/Description
Stendals El AB	Stolpe för Step 40 som ersätter ST184-B Montering för Connect
	Drawing no. ST4058 — Scale 1:2

This document shall not be copied without owners written allowance and its content shall not be exposed for third part nor be used for unauthorized purpose.

Montering för Modul

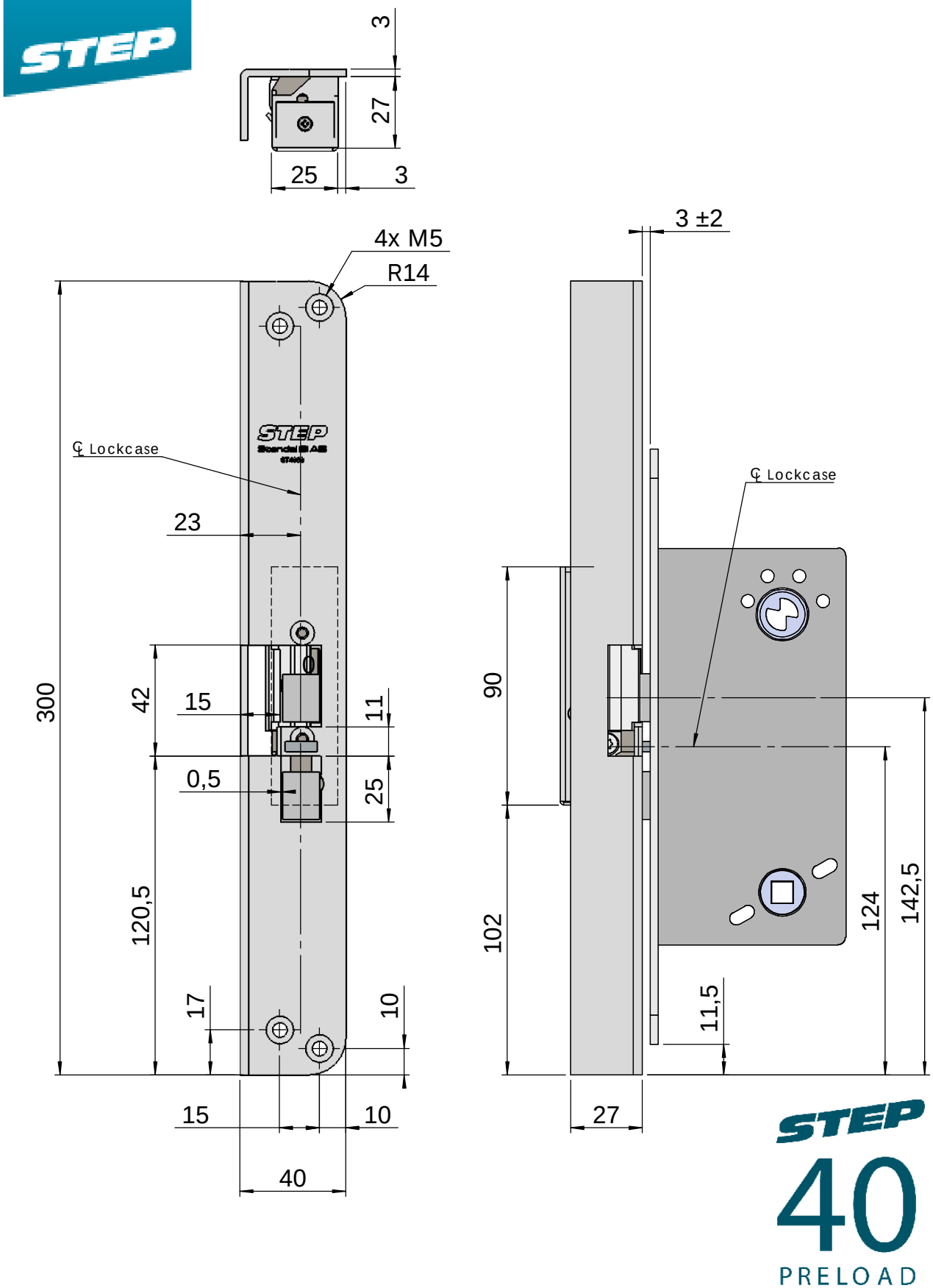

STEP 40 PRELOAD

Owner	Title/Description	
Stendals El AB	Stolpe för Step 40 som ersätter ST184-B Montering för Modul	
	Drawing no. ST4058	Scale 1:2

This document shall not be copied without owners written allowance and its content shall not be exposed for third part nor be used for unauthorized purpose.