ST4876
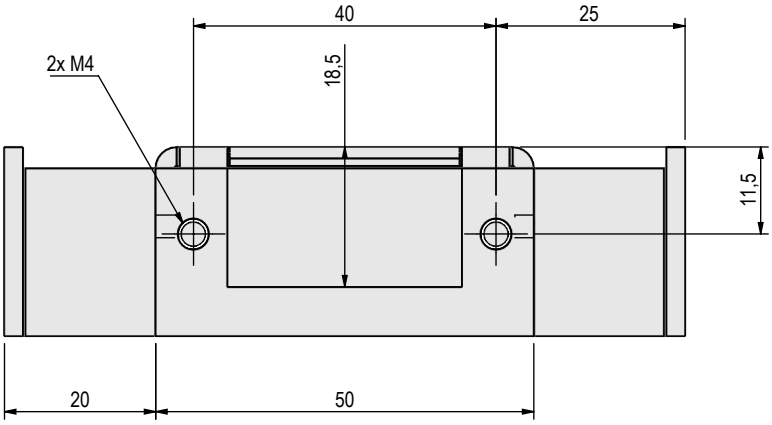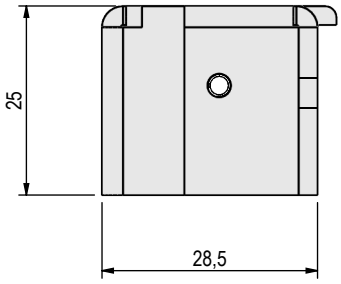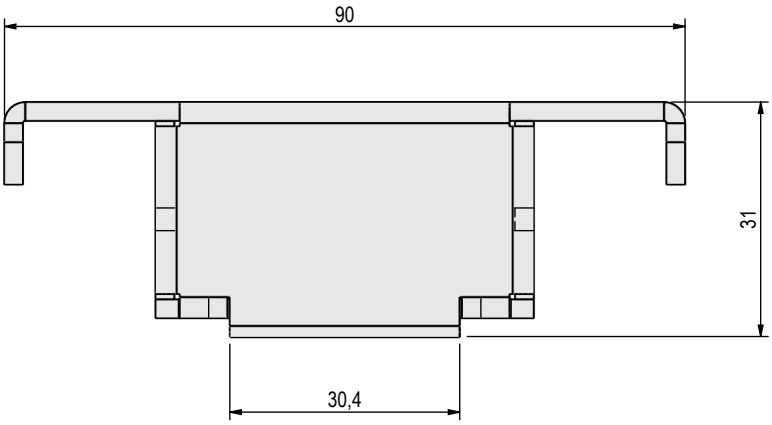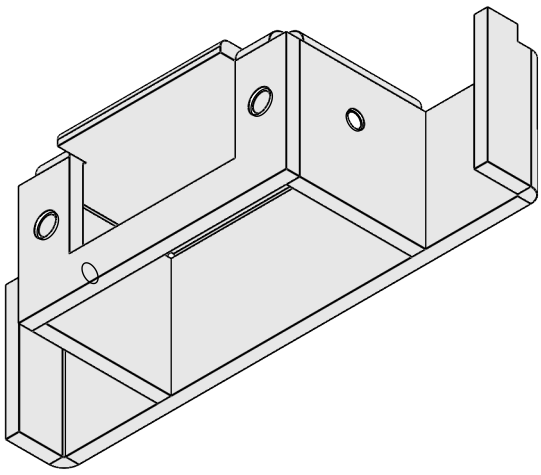
Måttskiss