ST9013H-12

Lip width 12,5 mm

Scale
1:2
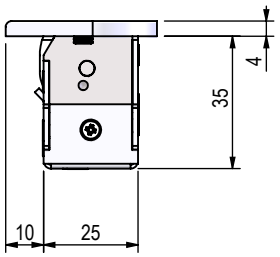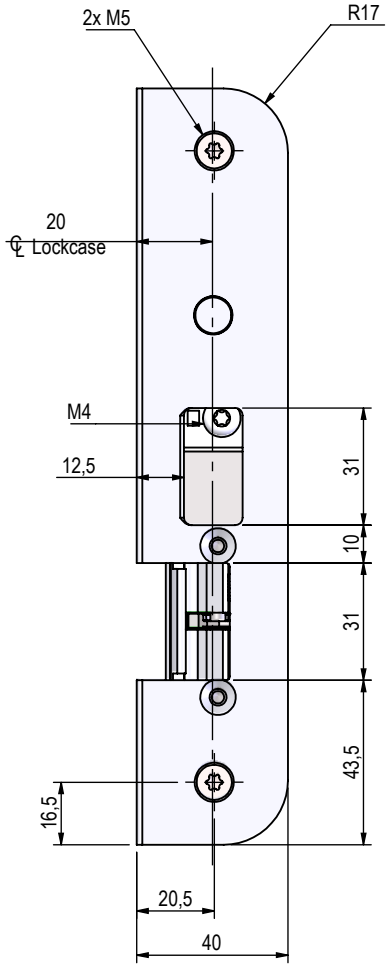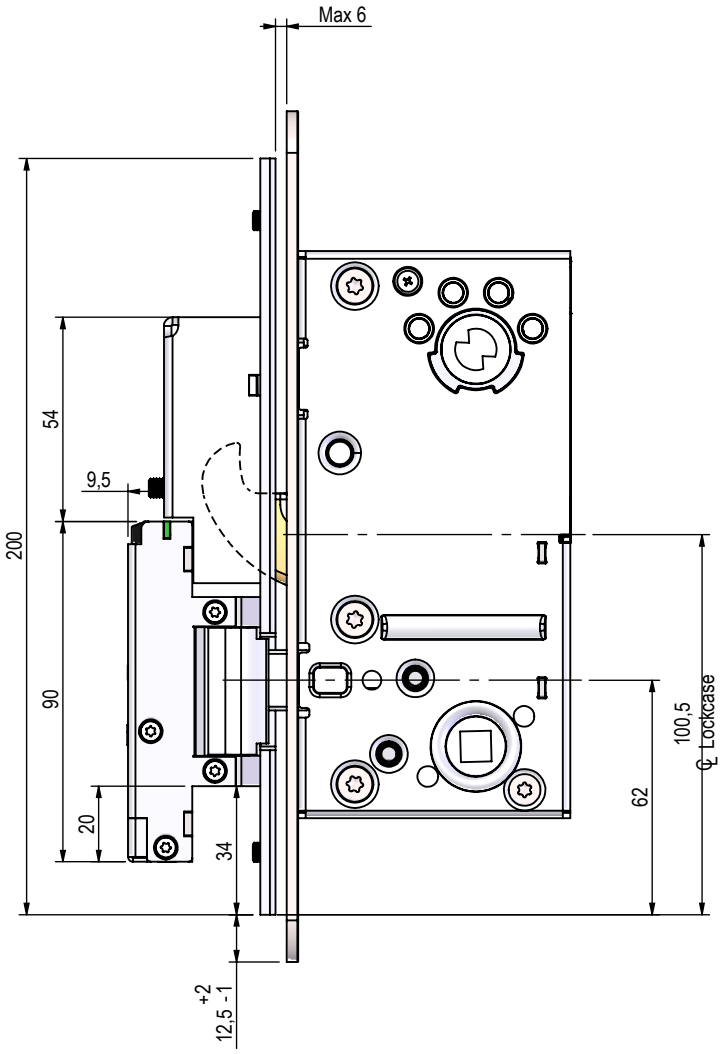
STEP 550